ვარიანტი-1

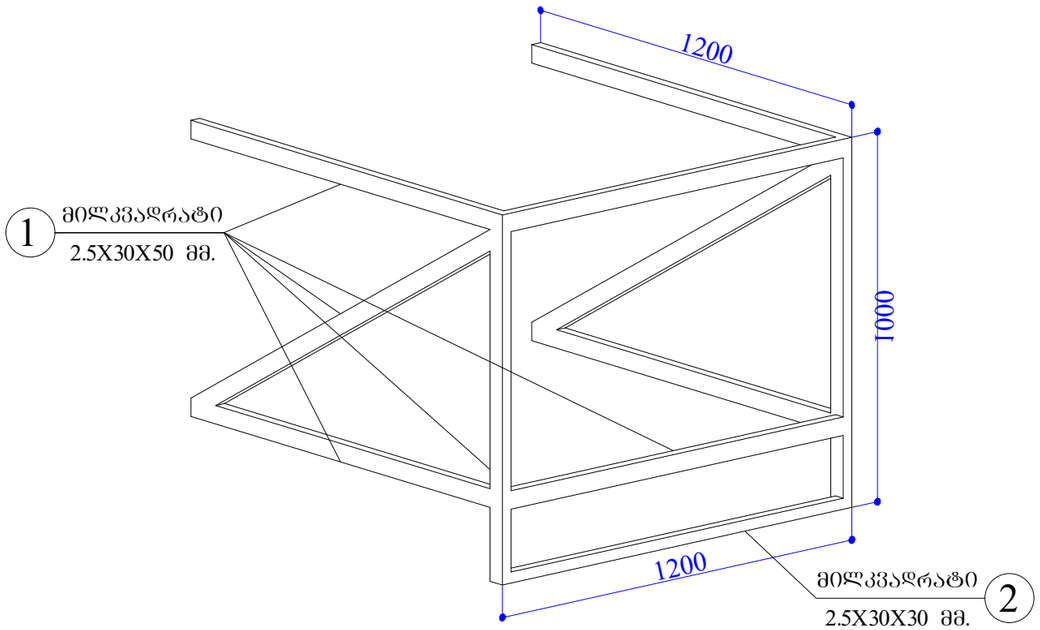

სპეციფიკაცია:

1. მილკვადრატი 2.5X30X50 მმ. - 12.00 გრძ.მ. - 0.038ტ.
2. მილკვადრატი 2.5X30X30 მმ. - 1.20 გრძ.მ. - 0.003ტ.

ვარიანტი-2

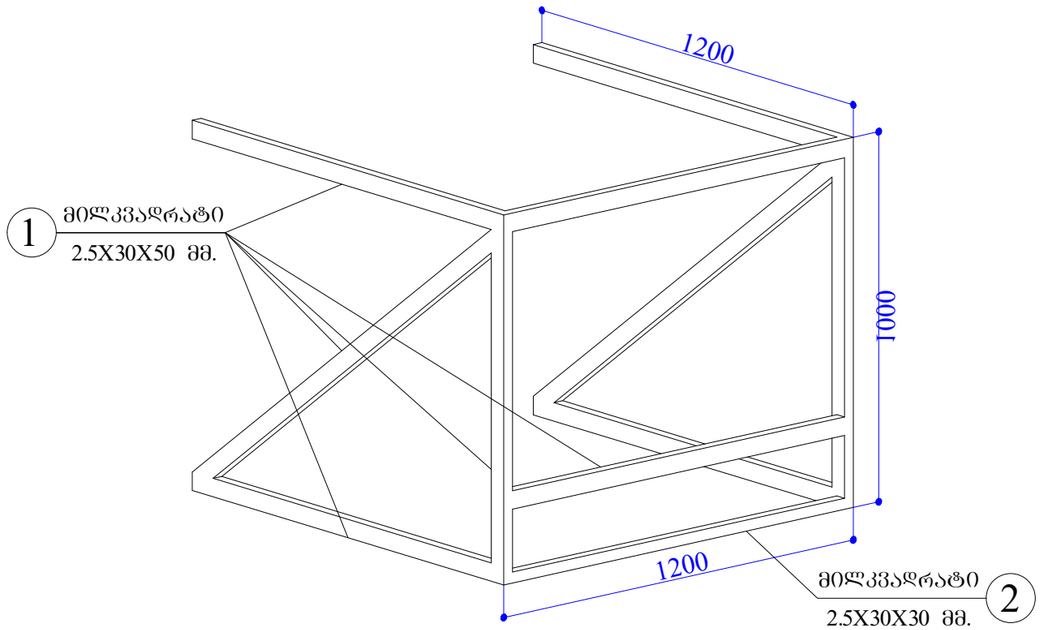

სპეციფიკაცია:

1. მილკვადრატი 2.5X30X50 მმ. - 12.40 გრძ.მ. - 0.039ტ.
2. მილკვადრატი 2.5X30X30 მმ. - 1.20 გრძ.მ. - 0.003ტ.

შენიშვნა:

1. ზომები დასაზუსტებელია ადგილზე, ინდივიდუალურად ყველა ფარდულისთვის,
აგრეთვე ზომები დამოკიდებულია მოსაპირკეთებელი კომპოზიტური მასალის გაბარიტულ ზომებზე.